finder
RELAYING INNOVATION

Bloques de distribución

SERIE
9D

Cuadros de mando, distribución

Cuadros de control

Armarios de conexiones

Nos reservamos el derecho de realizar cambios en los precios, características, especificaciones, apariencia y disponibilidad de productos y servicios sin previo aviso.
FINDER no asume ninguna responsabilidad por la presencia de posibles errores o información insuficiente en este documento.
En caso de discrepancia entre las versiones impresa y online, prevalecerá esta última.

Bloques de distribución para armarios eléctricos

Tipo 9D.01.5.080.0304
- 80 A

Tipo 9D.01.5.125.0206
- 125 A

Tipo 9D.01.5.175 .0210
- 175 A

3 configuraciones posibles en un solo producto:
- Divisor de un polo: división de la entrada de alimentación principal en 4, 6, 10 u 11 salidas
- Múltiples divisores de polos: divisiones con mayor número de salidas
- Agrupación: combinación de varias entradas para una sola salida (p.ej. aplicaciones solares)

- Cubierta a presión reversible
- Puede usarse con cables de Cu o AL
- Valores nominales, aprobaciones y pares de apriete de los tornillos marcados en la cubierta
- Material plástico conforme a la UL94 V0
- Kit de marcado listo para usar (L1, L2, L3, N, PE, +, -) suministrado con cada bloque
- Los bloques adyacentes pueden enclavarse mecánicamente, si es necesario
- Montaje en carril de 35 mm (EN 60715)

Dimensiones: ver página 6

		NEW 9D.01.5.080.0304	NEW 9D.01.5.125.0206		NEW 9D.01.5.175.0210
		• 80 A • 7 conexiones	• 125 A • 8 conexiones		• 175 A • 12 conexiones
		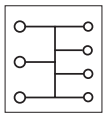	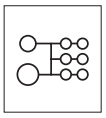		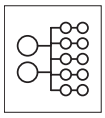
Especificación en corriente					
Máxima corriente	A	80	125		175
Tensión nominal	V AC/DC	1000/1500	1000/1500		1000/1500
Tensión de impulso nominal	kV	8	8		8
Corriente admisible de corta duración (Icw 1s)	A	1920	4200		6000
Clasif. de corriente de cortocircuito (SCCR)	kA	100	100		100
Corriente pico nominal soportada (Ipk)	kA	27	30		30
Espec. cable de entrada (Rígido/Flexible)					
Número de entradas		3	1		2
Diámetro del terminal	Ømm	6.6	9.8		11.8
Sección mínima de hilo	mm²	2.5	10		10
	AWG	14	8		6
Sección máxima de hilo	mm²	16	35		70
	AWG	6	2		2/0
Longitud de pelado de entrada de cable	mm	15	15		15
Tipo de llave		Pozidriv - destornillador plano	Llave Allen		Llave Allen
Métrica llave	mm	5.5/PZ2	4		5
Par de apriete	Nm	1.5…2	3.5…5		6…10
Espec. cable de salida (Rígido/Flexible)					
Número de salidas		4	1	6	10
Diámetro del terminal	Ømm	4.5	6.8	6.4	6.4
Sección mínima de hilo	mm²	2.5	6	2.5	2.5
	AWG	14	10	14	14
Sección máxima de hilo	mm²	6	16	16	16
	AWG	10	6	6	6
Longitud de pelado de salida de cable	mm	11	11		11
Tipo de llave		Pozidriv - destornillador plano	Llave Allen	Pozidriv - destornillador plano	Pozidriv - destornillador plano
Métrica llave	mm	4/PZ1	3	5.5/PZ2	5.5/PZ2
Par de apriete	Nm	0.8…1.2	2…3		2…3
Características generales					
Temperatura ambiente	°C	–20…+70	–20…+70		–20…+70
Categoría de protección	IEC	IP 20	IP 20		IP 10
Categoría de protección	UL	NEMA 1	NEMA 1		NEMA 1
Homologaciones (según tipo)		CE UKCA EAC CSA cULus			

G

Bloques de distribución para armarios eléctricos

Tipo 9D.01.5.250.0111
- 250 A

Tipo 9D.01.5.400.0111
- 400 A

3 configuraciones posibles en un solo producto:
- Divisor de un polo: división de la entrada de alimentación principal en 4, 6, 10 u 11 salidas
- Múltiples divisores de polos: divisiones con mayor número de salidas
- Agrupación: combinación de varias entradas para una sola salida (p.ej. aplicaciones solares)

- Cubierta a presión reversible
- Puede usarse con cables de Cu o AL
- Valores nominales, aprobaciones y pares de apriete de los tornillos marcados en la cubierta
- Material plástico conforme a la UL94 V0
- Kit de marcado listo para usar (L1, L2, L3, N, PE, +, -) suministrado con cada bloque
- Los bloques adyacentes pueden enclavarse mecánicamente, si es necesario
- Montaje en carril de 35 mm (EN 60715)

9D.01
Bornes de jaula

Dimensiones: ver página 6

NEW **9D.01.5.250.0111**

- 250 A
- 12 conexiones

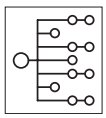

NEW **9D.01.5.400.0111**

- 400 A
- 12 conexiones

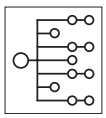

Especificación de corriente							
Máxima corriente	A	250			400		
Tensión nominal	V AC/DC	1000/1500			1000/1500		
Tensión de impulso nominal	kV	8			8		
Corriente admisible de corta duración (Icw 1s)	A	11400			18000		
Clasif. de corriente de cortocircuito (SCCR)	kA	100			100		
Corriente pico nominal soportada (Ipk)	kA	51			51		
Espec. cable de entrada (Rígido/Flexible)							
Número de entradas		1			1		
Diámetro del terminal	Ømm	15.3			15.3		
Sección mínima de hilo	mm^2	35			95		
	AWG	2			3/0		
Sección máxima de hilo	mm^2	120			185		
	AWG	250 Kcmil			400 Kcmil		
Llongitud de pelado de entrada de cable	mm	28			28		
Tipo de llave		Llave Allen			Llave Allen		
Métrica llave	mm	6			8		
Par de apriete	Nm	19…21			25		
Espec. cable de salida (Rígido/Flexible)							
Número de salidas		2	5	4	2	5	4
Diámetro del terminal	Ømm	8.7	6.4	5.7	8.7	6.4	5.7
Sección mínima de hilo	mm^2	2.5	2.5	2.5	2.5	2.5	2.5
	AWG	14	14	14	14	14	14
Sección máxima de hilo	mm^2	35	16	10	35	16	10
	AWG	2	6	8	2	6	8
Longitud de pelado de salida de cable	mm	11			11		
Tipo de llave		Llave Allen			Llave Allen		
Métrica llave	mm	4	3		4	3	
Par de apriete	Nm	3.5…5	2…3		3.5…5	2…3	
Características generales							
Temperatura ambiente	°C	–20…+70			–20…+70		
Categoría de protección	IEC	IP 10			IP 10		
Categoría de protección	UL	NEMA 1			NEMA 1		
Homologaciones (según tipo)		CE UKCA EAC CSA cULus					

G

VI-2024, www.findernet.com

Codificación

Ejemplo: serie 9D, bloques de distribución, corriente nominal 175 A, 12 conexiones.

9 D . 0 1 . 5 . 1 7 5 . 0 2 1 0

Series

Tipo
01 = Bloque de distr.

Tipo de alimentación
5 = Corriente

Corriente máxima
080 = 80 A
125 = 125 A
175 = 175 A
250 = 250 A
400 = 400 A

Número de entradas
01 = 1 entrada
02 = 2 entradas (1+1) -
9D.01.5.125.0206
2 entradas
- 9D.01.5.175.0210
03 = 3 entradas

Número de salidas
04 = 4 salidas
06 = 6 salidas
10 = 10 salidas
11 = 11 salidas

Todos los tipos
9D.01.5.080.0304
9D.01.5.125.0206
9D.01.5.175.0210
9D.01.5.250.0111
9D.01.5.400.0111

Ejemplos de conexión*

Aplicación individual, divisor de polos: La entrada de alimentación principal se divide en tres salidas.

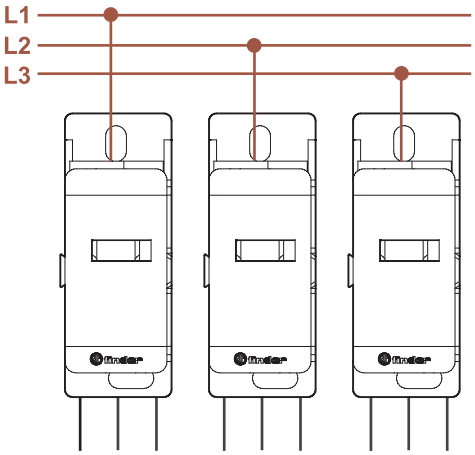

Aplicación multiple, divisor de polos: La entrada de alimentación principal es dividida en seis salidas.

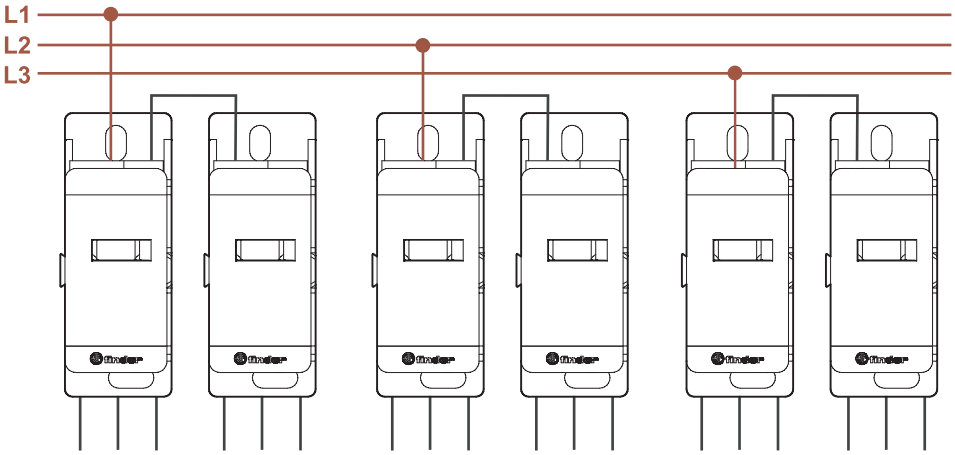

* Estos son ejemplos de conexión.
La capacidad de corriente de cada conductor debe cumplir con el estándar IEC, UL o CSA apropiado.

Dimensiones

Tipo 9D.01.5.080.0304
Bornes de jaula

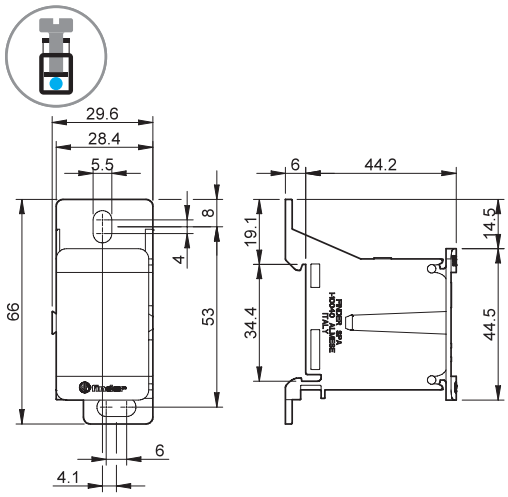

Tipo 9D.01.5.125.0206
Bornes de jaula

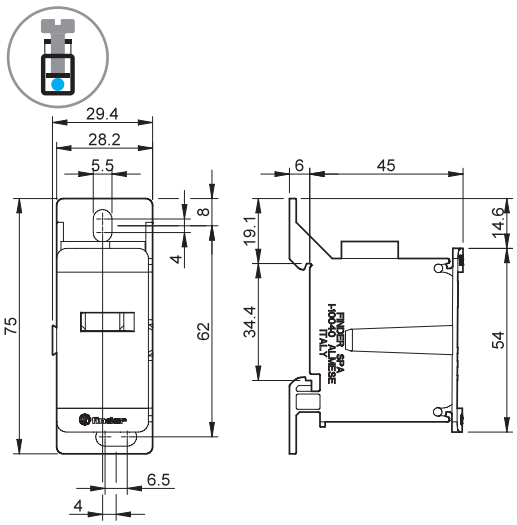

Tipo 9D.01.5.175.0210
Bornes de jaula

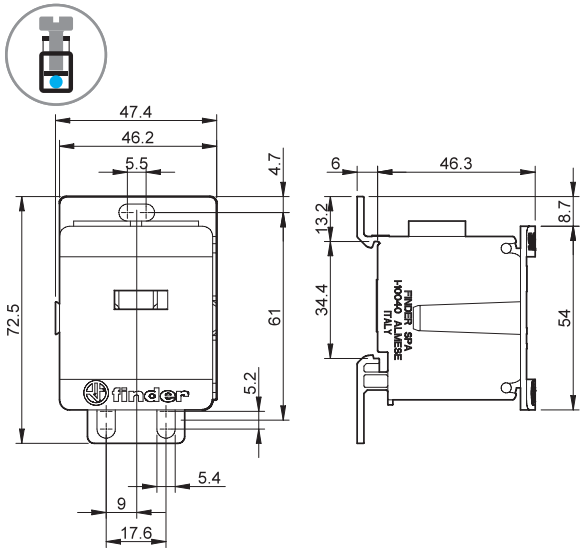

Tipo 9D.01.5.250.0111
Bornes de jaula

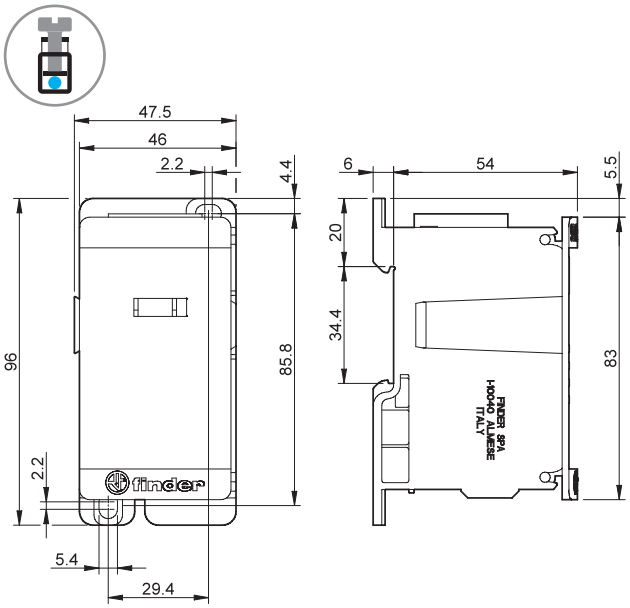

Tipo 9D.01.5.400.0111
Bornes de jaula

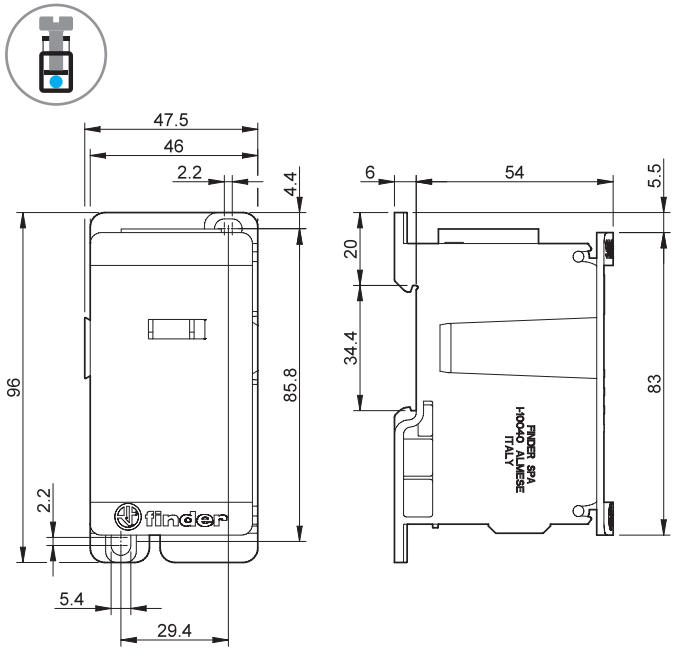

G